КРЕПЦЕНТР

DIN 432

Шайба стопорная с наружным выступом

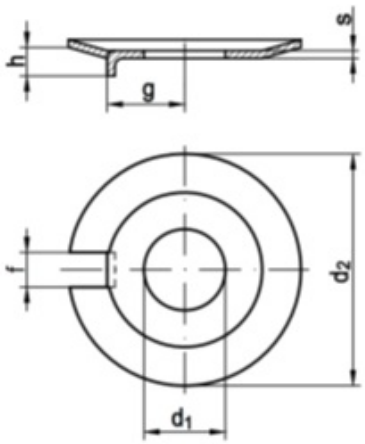

Размеры	4.3	5.3	6.4	8.4	10.5	13	15	17
d_2	14	17	19	22	26	30	33	36
f	2.5	3.5	3.5	3.5	4.5	4.5	4.5	5.5
g	5.5	7	7.5	8.5	10	12	13	15
h ≈	2	2.5	3	4	4	4.5	4.5	4.5
s	0.4	0.75	0.75	1	1	1.2	1.2	1.2

Размеры	19	21	23	25	28	31	34	37
d_2	40	42	50	50	58	63	68	75
f	6.5	6.5	7.5	7.5	8.5	8.5	9.5	11
g	18	18	20	21	23	25	28	31
h ≈	4.5	4.5	6.5	6.5	9.5	9.5	9.5	9.5
s	1.2	1.6	1.6	1.6	1.6	1.6	1.6	2

Размеры	40	43	46	50	54	58	66	
d_2	82	88	95	100	105	112	125	
f	11	11	13	13	13	16	18	
g	33	36	38	40	42	45	52	
h ≈	11	11	12	13	13	14	13.5	
s	2	2	2	2	2	2.5	2.5	