UDC 621.882.365.082.11 : 621.9

DEUTSCHE NORMEN

March 1971

No guarantee can be given in respect of this translation
In all cases the latest German-language version of this standard shall be taken as authoritative

Round Nut with Set Pin Holes Inside
ISO Metric Fine Thread

DIN 1816

Kreuzlochmuttern; Metrisches ISO-Feingewinde

Dimensions in mm

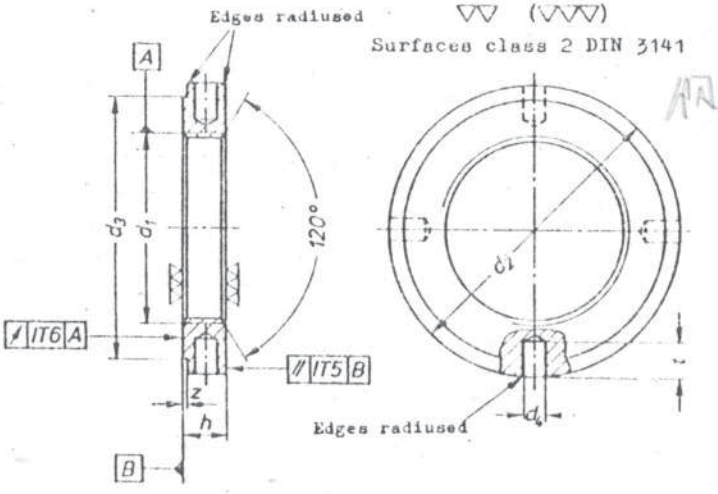

Designation of a round nut with set pin holes inside with thread d_1 = M 120 × 2, hardened type(h):
Round nut with set pin holes inside M 120 × 2 DIN 1816 - h

Thread d_1 4H	d_2 h11	d_3	d_4 H11	h h14	t	z	Number of holes	Weight (7.85 kg/dm³) kg/100 pieces ≈
M 6 × 0,75	16	12	2,5	5	4	0,5	4	0,595
M 8 × 1	20	16	2,5	5	4,5	0,5	4	0,950
M 10 × 1	25	20	3	6	4,5	0,5	4	1,81
M 12 × 1,5	28	23	3	6	5	0,5	4	2,23
M 14 × 1,5	30	25	4	7	5	0,5	4	2,88
M 16 × 1,5	32	27	4	7	6	0,5	4	3,12
M 18 × 1,5	34	28	4	8	6	0,5	4	3,92
M 20 × 1,5	36	30	4	8	6	0,5	4	4,25
M 22 × 1,5	40	34	4	9	6	0,5	4	6,05
M 24 × 1,5	42	36	4	9	6	0,5	4	6,45
M 26 × 1,5	45	38	5	10	6	0,5	4	8,10
M 28 × 1,5	50	43	5	10	7	0,5	4	10,3
M 30 × 1,5								9,55
M 32 × 1,5	52	45	5	11	7	0,5	4	11,1
M 35 × 1,5	55	48	5	11	7	0,5	4	12,0
M 38 × 1,5	58	50	5	11	8	0,5	4	12,7
M 40 × 1,5	62	54	6	12	8	0,5	4	16,2
M 42 × 1,5								15,0
M 45 × 1,5	68	60	6	12	8	0,5	6	18,5
M 48 × 1,5	75	67	6	13	10	0,5	6	25,6
M 50 × 1,5								24,1
M 52 × 1,5	80	70	6	13	10	0,5	6	28,6
M 55 × 1,5								26,1
M 58 × 1,5	90	80	6	13	10	0,5	6	37,0
M 60 × 1,5								35,1

Thread d_1 4H	d_2 h11	d_3	d_4 H11	h h14	t	z	Number of holes	Weight (7.85 kg/dm³) kg/100 pieces ≈
M 62 × 1,5	95	85	8	14	12	0,5	6	42,3
M 65 × 1,5								39,2
M 68 × 1,5	100	90	8	14	12	0,5	6	44,0
M 70 × 1,5								41,5
M 72 × 1,5	110	100	8	14	12	0,5	6	57,4
M 75 × 1,5								53,6
M 80 × 2	115	105	8	16	12	1	6	57,5
M 85 × 2	120	110	8	16	12	1	6	68,0
M 90 × 2	130	120	8	16	12	1	6	84,3
M 95 × 2	135	120	8	16	12	1	6	87,5
M 100 × 2	145	130	8	16	12	1	6	106
M 105 × 2	155	140	8	16	12	1	6	125
M 110 × 2								114
M 115 × 2	165	150	10	18	15	1	6	149
M 120 × 2								136
M 125 × 2	180	165	10	18	15	1	8	178
M 130 × 3								167
M 140 × 3	195	180	10	18	15	1	8	200
M 150 × 3	205	190	10	18	15	1	8	212
M 160 × 3	220	205	10	20	15	1	8	277
M 170 × 3	230	210	10	20	15	1	8	291
M 180 × 3	245	225	10	20	15	1	8	336
M 190 × 3	260	240	10	20	18	1	8	381
M 200 × 3	270	250	10	22	18	1	8	442

Material (strength properties): at least 5 according to DIN 267 Part 4

Type: w unhardened and unground
h hardened to HRC 60 ± 2 with the exception of the thread, faces ground

Continued on page 2

Nachdruck, auch auszugsweise, nur mit Genehmigung des DIN Deutsches Institut für Normung e. V., Berlin 30, gestattet.

Translation
Fachtechnisches Übersetzungsinstitut
Henry G. Freeman, Düsseldorf

Alleinverkauf der Normen durch Beuth Verlag GmbH, Berlin 30 und Köln 1
2 78

Example of application:

The stepped face of the round nut with set pin holes inside shall always be used as the bearing face.

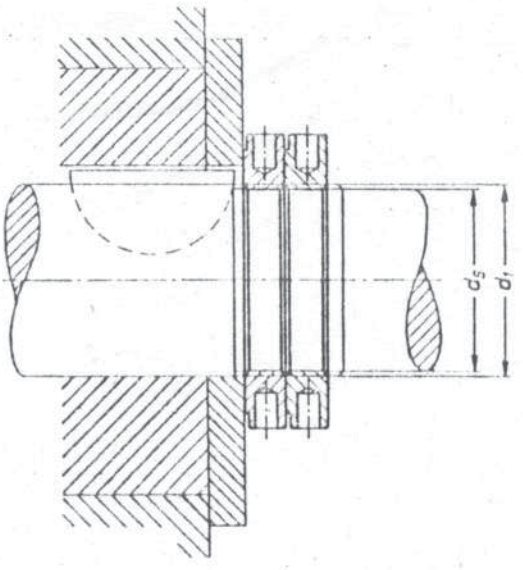

The maximum diameter d_5 for shafts without retaining slot shall be taken from the Table below.

Thread d_1	d_5 max.
M 6 × 0,75	$d_1 - 1$
M 8 × 1 to M 75 × 1,5	$d_1 - 2$
M 80 × 2 to M 125 × 2	$d_1 - 3$
M 130 × 3 to M 200 × 3	$d_1 - 4$