DIN 1624 Гайка усовая, врезная с зубцами

Гайка DIN 1624 имеет широкое распространение в мебельном производстве. Предназначена для работы с любыми видами древесины.



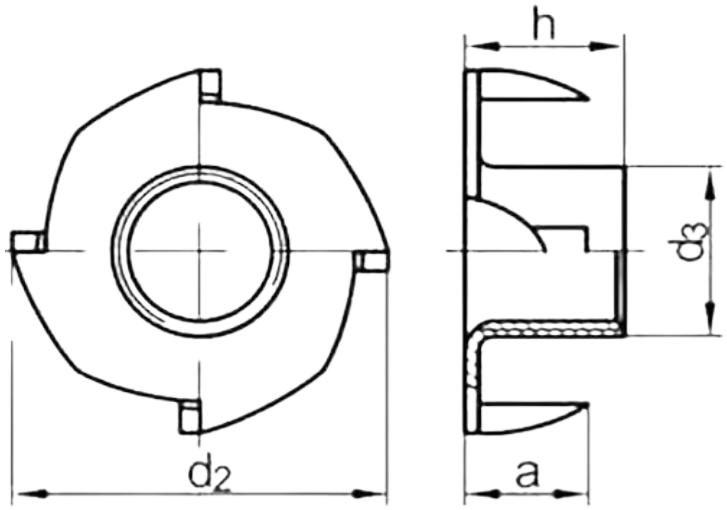

Материал	оцинкованная сталь
Класс прочности	4.6-5.8
Тип резьбы	стандартная
Стандарт	DIN 1624
Страна производства	Россия \ Китай

Технические характеристики гайки DIN 1624

Диаметр резьбы, мм	**M3**	**M4**	**M5**	**M6**	**M8**	**M10**	**M12**
Шаг резьбы P , мм	0.5	0.7	0.8	1	1.25	1.5	1.75
Диаметр наружный d2 , мм	13	15	17	19	22.2	25.4	28
Диаметр втулки d3, мм	6.3			7.2	9.1	12.5	
Высота гайки h, мм	8			9 / 12	11 / 15		
Высота шипа a, мм	7				9	11	