DIN 137

Шайба пружинная

форма А - гнутая

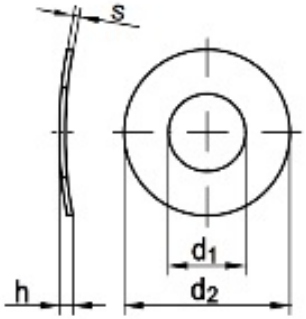

Размеры	2	2.3	2.6	3	3.5	4
d_1	2.2	2.5	2.8	3.2	3.7	4.3
d_2	4.5	5	5.5	6	7	8
s	0.3	0.3	0.3	0.4	0.4	0.5
h	1	1	1.1	1.3	1.4	1.6

Размеры	5	6	7	8	10	
d_1	5.3	6.4	7.4	8.4	10.5	
d_2	10	11	12	15	18	
s	0.5	0.5	0.5	0.5	0.8	
h	1.8	2.2	2.4	3.4	4	

форма В - волнистая

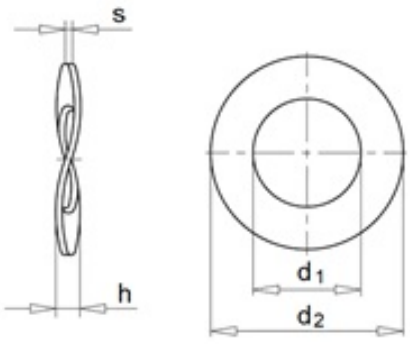

Размеры	3	3.5	4	5	6	7	8
d_1	3.2	3.7	4.3	5.3	6.4	7.4	8.4
d_2	8	8	9	11	12	14	15
s	0.5	0.5	0.5	0.5	0.5	0.8	0.8
h	1.6	1.8	2	2.2	2.6	3	3

Размеры	10	12	14	16	18	20	22
d_1	10.5	13	15	17	19	21	23
d_2	21	24	28	30	34	36	40
s	1	1.2	1.6	1.6	1.6	1.6	1.8
h	4.2	5	6	6.4	6.6	7.4	7.8

Размеры	24	27	30	33	36		
d_1	25	28	31	34	37		
d_2	44	50	56	60	68		
s	1.8	2	2.2	2.2	2.5		
h	8.2	9.4	10	10.6	11.6		